设备容量			1090kW	1090kW	1650kW	280kW		280kW	160kW	160kW	160kW	634kW	2000kVA			
设备编号			56-K-101A	56-K-101B	56-K-101C	56-P-101B		56-P-101A	58-P-101A	58-P-101B	58-P-102A	58-E-101B	1#TR			
设备名称		1#进线柜	高心空气压缩机	高心空气压缩机	高心空气压缩机	冷却水泵	1#PT及避雷器	冷冻水泵	冷冻水泵	冷冻水泵	冷冻水泵	高心空气压缩机		电动机馈线柜（备用）	母线分段	母线提升柜
开关柜编号	SS15-1-10-K	2	3	4	5	6	1	7	8	9	10	11	12	13	14	15
水平母线：TMY-100*8																
方案 (10kV)		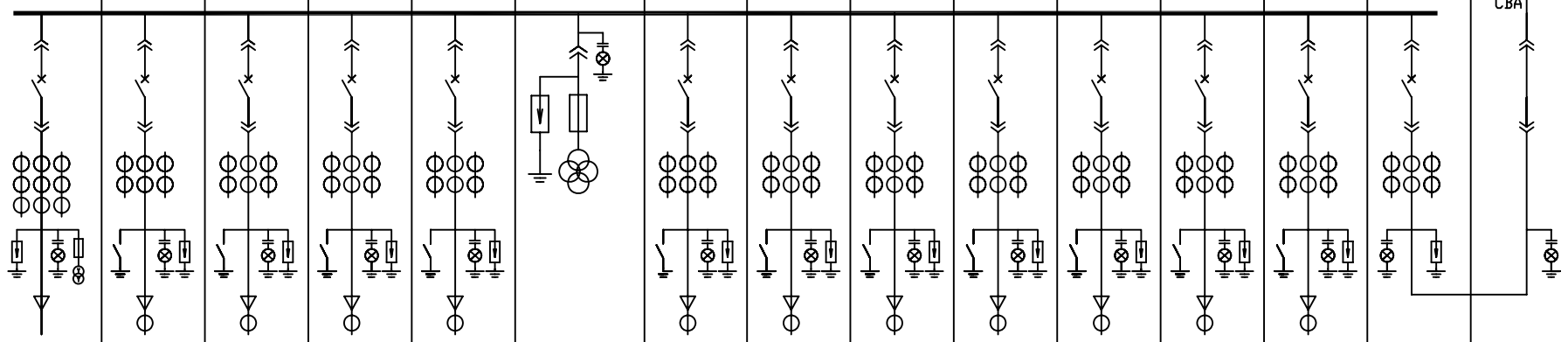														
真空断路器	HS4010M-16MF-CSH 40kA 1600A 分闸DC220V 储能DC220V	1													1	
真空断路器	HS4010M-12MF-CSH 40kA 1250A 分闸DC220V 储能DC220V												1			
真空断路器	HS4010M-06MF-CSH 40kA 630A 分闸DC220V 储能DC220V		1	1	1	1		1	1	1	1	1		1		
电流互感器	LZZB-12E 0.5/5P15(测)/5P15(保) 10VA/15VA/15VA 40kA/2S	3(1200/1A)														
电流互感器	LZZB-12E 0.5/5P10 10VA/10VA 40kA/1S					3(50/1A)		3(50/1A)	3(50/1A)	3(50/1A)	3(50/1A)			3(50/1A)		
电流互感器	LZZB-12A 0.5/5P15 10VA/10VA 40kA/1S		3(100/1A)	3(100/1A)								3(100/1A)				
电流互感器	LZZB-12A 0.5/5P15 10VA/15VA 40kA/1S				3(150/1A)								3(150/1A)		3(1200/1A) 40kA/2S	
电压互感器	JDZXF11-10BG 0.5/3P/3P 50VA/100VA/100VA (10/√3/0.1/√3/0.1/√3/0.1/3kV)						3									
电压互感器	JDZ-10 0.5 50VA (10/√3/0.1/√3kV)	3														
高压熔断器	XRNP1-10/0.5A	3					3									
避雷器	YH5WZ1-17/45						3									
过电压保护器	TBP-□/12.7-400	1(B)	1(A)	1(A)	1(A)	1(A)		1(A)	1(A)	1(A)	1(A)	1(A)	1(B)	1(A)	1(B)	
接地开关	JN-12/40-210		1	1	1	1		1	1	1	1	1	1	1		
零序电流互感器	LXK-ø140 100/1A 2VA		1	1	1	1		1	1	1	1	1	1	1		
传感器	CG6-10Q/130A (M12-M16)	3(145A) M12-M16	3	3	3	3	3(145A) M16-M20	3	3	3	3	3	3	3	3(145A) M16-M20	3(145A) M16-M20
绝缘子	ZN6-10Q/130A(M16-M20)	3	3	3	3	3		3	3	3	3	3	3	3	3	3
绝缘子	ZN6-10Q/145A(M16-M20)						3								6	9
穿墙套管	FK1A5603A1	3	3	3	3	3	3	3	3	3	3	3	3	3	3	3
触头盒	FK1D7628A1	6	6	6	6	6	3	6	6	6	6	6	6	6	6	6
触头		6(1600A) FK5A5954A4	6(630A) FK5A5952A4	6(630A) FK5A5952A4	6(630A) FK5A5952A4	6(630A) FK5A5952A4	3(630A) FK5A5952A4	6(630A) FK5A5952A4	6(630A) FK5A5952A4	6(630A) FK5A5952A4	6(630A) FK5A5952A4	6(630A) FK5A5952A4	6(1250A) FK5A5953A4	6(630A) FK5A5952A4	6(1600A) FK5A5954A4	6(1600A) FK5A5954A4
备注																

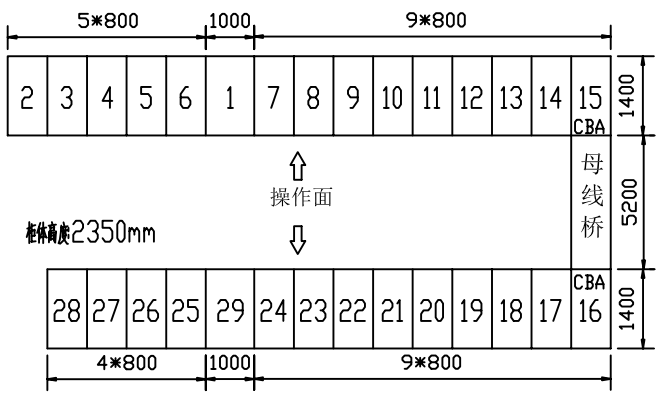

说明:
1.进线柜(含一组进线PT) 1600A 2台
2.母联柜 1600A 1台
3.母联隔离柜 1600A 1台
4.母线PT柜 2台
5.变压器柜 1250A 3台(2用1备)
6.电动机柜 630A 20台(18用2备)
分断电流40KA
合计29台

					腾龙芳烃PX项目空压站/制冷站工程 (SS15-1) VC-V12*29 制造令号: 1B10044			上海富士电机开关有限公司 Fuji Electric Co.,Ltd.	
ⓑ	重绘	FK1E2503A3	冯小空	11-04-18					
标记	处数	更改文件号	签字	日期				一次接线系统图	
设计		标准化		图样标记		重量	比例	图号	FK1E2043A3
校对		批准							
审定									
工艺会签		日期		共 2 页		第 1 页			

产品及装配图
产品及装配图
产品及装配图
产品及装配图
产品及装配图
借(通)用件登记
描 图
描 校
旧底图总号
底图总号
签 字
日 期

设备容量		2000kVA	634kW	160kW	160kW	160kW	280kW	280kW	1650kW		1650kW	1090kW		
设备编号	备用	2#TR	58-E-101	58-P-102A	58-P-102B	58-P-101A	56-P-101A	56-P-101B	56-K-101C		56-K-101E	56-K-101G		
设备名称	变压器馈线柜	变压器馈线柜	高心冷水泵	冷冻水泵	冷冻水泵	冷冻水泵	冷冻水泵	冷冻水泵	高心空气压缩机	2#PT及避雷器	高心空气压缩机	高心空气压缩机	电动机馈线柜(备用)	2#进线柜
开关柜编号 SS15-1-10-K	16	17	18	19	20	21	22	23	24	29	25	26	27	28
水平母线: TMY-100*8	ABC													
方案	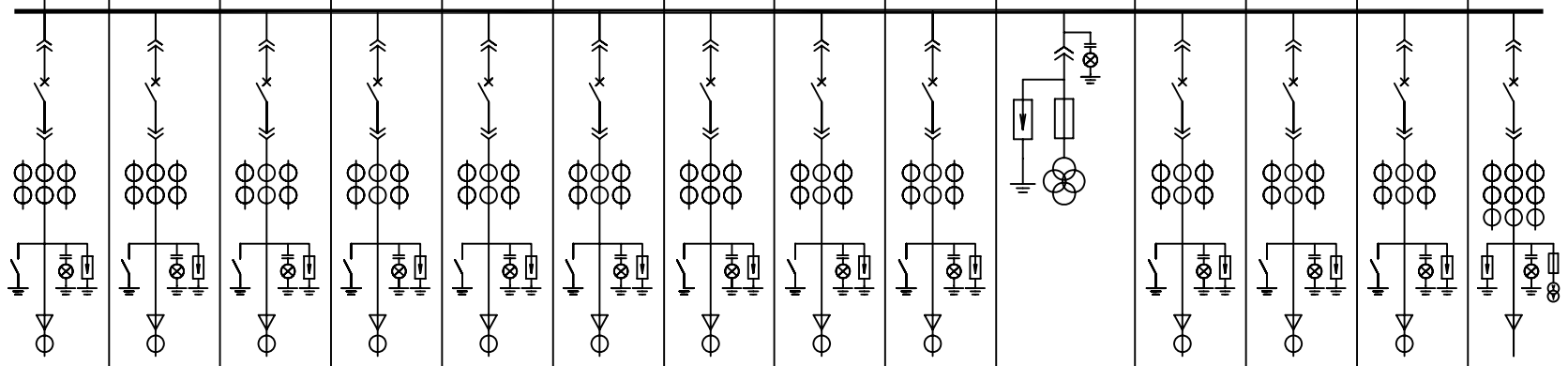													
真空断路器 HS4010M-16MF-CSH 40kA 1600A 分闸DC220V 合闸DC220V														1
真空断路器 HS4010M-12MF-CSH 40kA 1250A 分闸DC220V 合闸DC220V	1	1												
真空断路器 HS4010M-06MF-CSH 40kA 630A 分闸DC220V 合闸DC220V			1	1	1	1	1	1	1		1	1	1	
电流互感器 LZZB-12E 0.5/5P15(测)/5P15(测) 10VA/15VA/15VA														3(1200/1A)
电流互感器 LZZB-12E 0.5/5P10 10VA/10VA				3(50/1A)	3(50/1A)	3(50/1A)	3(50/1A)	3(50/1A)						
电流互感器 LZZB-12A 0.5/5P15 10VA/10VA			3(100/1A)									3(100/1A)		
电流互感器 LZZB-12A 0.5/5P15 10VA/15VA	3(150/1A)	3(150/1A)							3(150/1A)		3(150/1A)		3(150/1A)	
电压互感器 JDZXF11-10BG 0.5/3P/3P 50VA/100VA/100VA (10/√3/0.1/√3/0.1/√3/0.1/3kV)										3				
电压互感器 JDZ-10 0.5 50VA (10/√3/0.1/√3kV)														3
高压熔断器 XRNP1-10/0.5A										3				3
避雷器 YH5WZ1-17/45										3				
过电压保护器 TBP-□/12.7-400	1(B)	1(B)	1(A)	1(A)	1(A)	1(A)	1(A)	1(A)	1(A)		1(A)	1(A)	1(A)	1(B)
接地开关 JN-12/40-210	1	1	1	1	1	1	1	1	1		1	1	1	
零序电流互感器 LXK-ø140 100/1A 2VA	1	1	1	1	1	1	1	1	1		1	1	1	
传感器 CG6-10Q/130A(M12-M16)	3	3	3	3	3	3	3	3	3	3(145A) M16-M20	3	3	3	3(145A) M12-M16
绝缘子 ZN6-10Q/130A(M16-M20)	3	3	3	3	3	3	3	3	3		3	3	3	3
绝缘子 ZN6-10Q/145A(M16-M20)	3									3				
穿墙套管 FK1A5603A1	3	3	3	3	3	3	3	3	3	3	3	3	3	
触头盒 FK1D7628A1	6	6	6	6	6	6	6	6	6	3	6	6	6	6
??	6(1250A) FK5A5953A4	6(1250A) FK5A5953A4	6(630A) FK5A5952A4	6(630A) FK5A5952A4	6(630A) FK5A5952A4	6(630A) FK5A5952A4	6(630A) FK5A5952A4	6(630A) FK5A5952A4	6(630A) FK5A5952A4	3(630A) FK5A5952A4	6(630A) FK5A5952A4	6(630A) FK5A5952A4	6(630A) FK5A5952A4	6(1600A) FK5A5954A4
备注														

产品及装配图	
产品及装配图	
产品及装配图	
产品及装配图	
产品及装配图	
借(通)用件登记	
描图	
描校	
旧底图总号	
底图总号	
签字	
日期	

标记	处数	更改文件号	签字	日期
ⓑ	重绘	FK1E2503A3	冯小空	11-04-18

腾龙芳烃PX项目空压站/制冷站工程
(SS15-1)
VC-V12*29
制造令号: 1B10044

设计		标准化		图样标记		重量	比例
校对		批准					
审定							
工艺会签		日期		共 2 页	第 2 页		

上海富士电机开关有限公司
Fuji Electric Co.,Ltd.

一次接线系统图

图号 FK1E2043A3