专业	
签字	
日期	

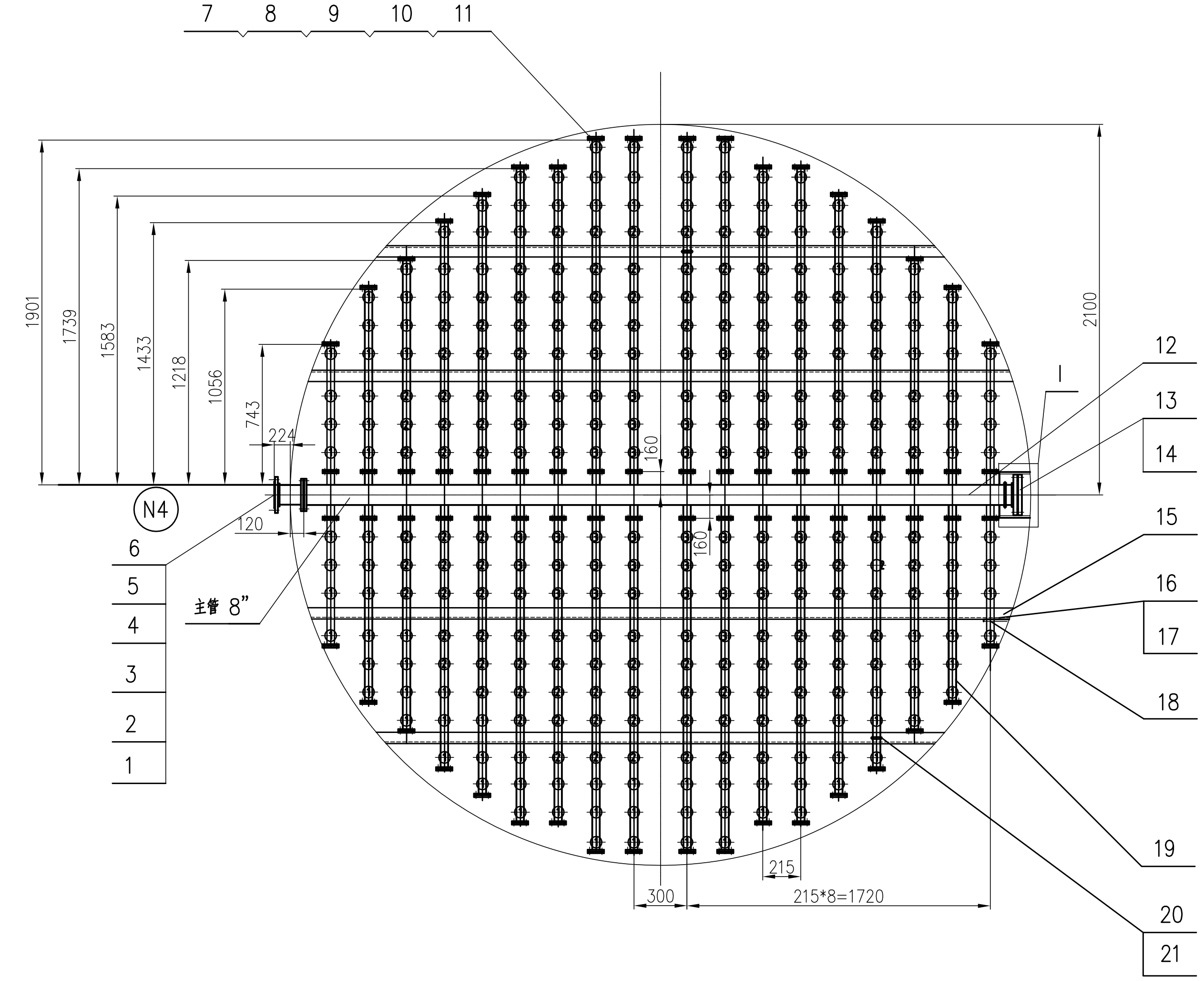

7
8
9
10
11
1901
1739
1583
1433
1218
1056
743
224
120
N4
6
5
4
3
2
1
主管 8”
160
160
2100
I
12
13
14
15
16
17
18
19
20
21
300
215
215*8=1720

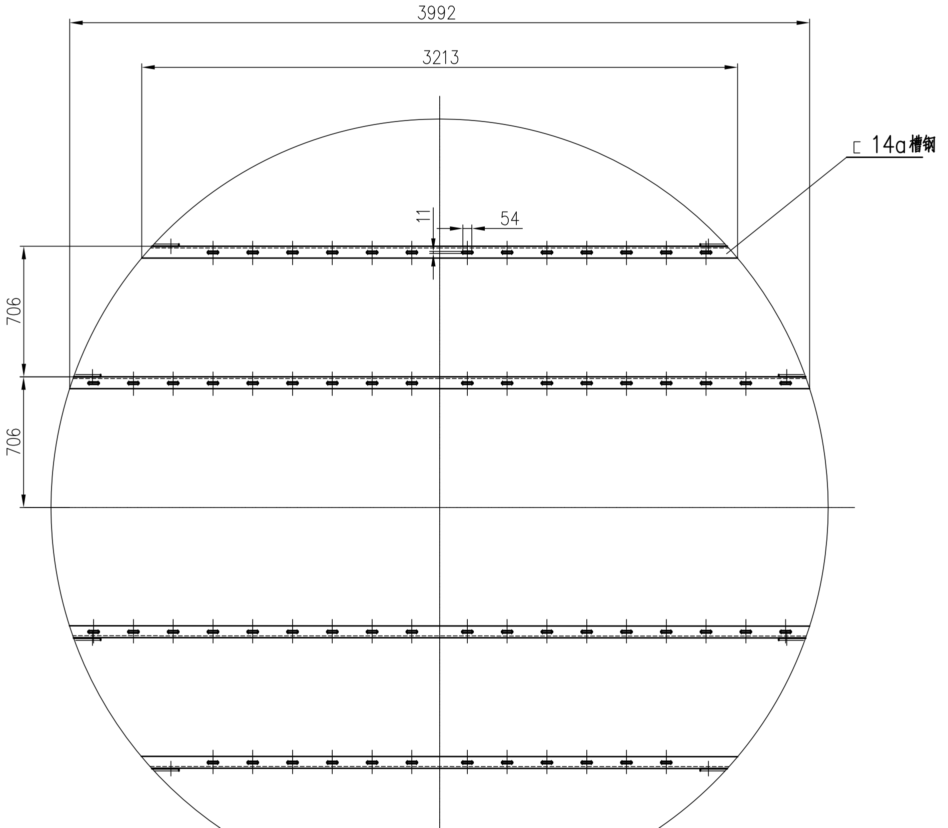

3992
3213
⊏ 14a槽钢
11
54
706
706

I(旋转)

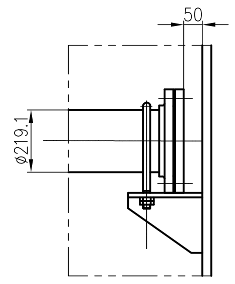

注: 1. 支管与主管采用法兰连接, 拆卸后可从人孔取出?
2. 除连接螺栓外? 其他内件均采用衬橡胶结构?
3.????????????????????
4.??????????????????
5. 喷头型号? 安装间距由制造厂确定?

件13详图

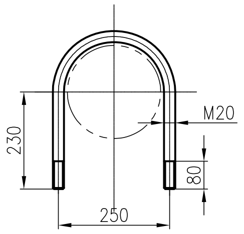

M20
230
80
250

件16详图

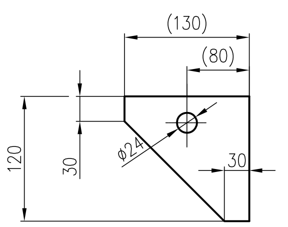

(130)
(80)
ø24
120
30
30

????

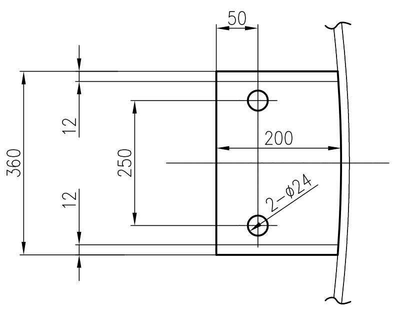

50
12
250
200
2-ø24
360
12

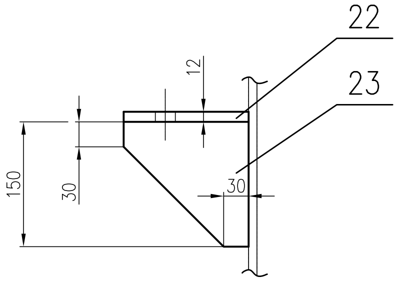

22
23
12
150
30
30

件 号 PART NO.	图号或标准号 DWG.NO.OR.STD.NO.	名 称 PARTS.NAME	数量 QTY.	材 料 MAT'L	单 SINGLE 质量MASS(kg)	总 TOTAL 质量MASS(kg)	备 注 REMARKS
25		喷头	304				外购
24	JB/T4736-2002	??? dN200-24-D	1	Q345R		16.3	
23		筋板 δ12	2	Q235B	1.4	2.8	
22		支撑板 δ12	1	Q235B		3.1	
21	GB/T6170-2000	螺母 M10	128	哈氏合金	0.017	2.2	
20		U形螺栓 M10	64	哈氏合金	0.171	10.9	
19		支管ø42.4*3.6 L=55000	全部	20		189	
18	GB/T6170-2000	螺母 M16	8	哈氏合金	0.017	0.14	
17	HG/T20582-2000	螺栓 M16X80	8	哈氏合金	0.18	1.44	
16		连接板	8	Q235B	1	8	
15		支架 ⊏14a L=14410	全部	Q235B		209.4	
14	ANSI B16.5	法兰盖 BL 200-150 RF	1	20 II		45	
13		U形螺栓 M20	1	哈氏合金		0.64	
12	GB/T8163-2008	主 管 ø219.1x8 L=4020	1	20		167.4	
11	GB/T6170-2000	螺母 M14	288	哈氏合金	0.019	5.48	
10	GB/T5782-2000	螺栓 M14X55	288	哈氏合金	0.097	28	
9	ANSI B16.5	法兰 BL32-150 RF	36	20 II	1.36	49	
8	HG/T20627-2009	垫片 RF 32-150	72	PTFE			
7	ANSI B16.5	法兰 SO 32-150 RF	108	20 II	1.14	123.1	
6	GB/T6170-2000	螺母 M20	12	哈氏合金	0.029	0.46	
5	HG/T20582-2000	螺栓 M20X90	8	哈氏合金	0.165	1.32	
4	HG/T20627-2009	垫片 RF 200-150	1	PTFE			
3	ANSI B16.5	法 兰 SO 200-150 RF	2	20 II	12.9	25.8	
2	GB/T8163-2008	接 管 ø219.1x8 L=235	1	20		9.8	
1	ANSI B16.5	法 兰 WN 200-150 RF	1	20 II		19.1	

件 号 PART NO.	名 称 PARTS.NAME	材 料 MAT'L	质量(Kg) MASS	比 例 SCALE	所 在 图 号 DWG. NO.	装 配 图 号 ASSEMBLY DWG. NO.
12	分布管?	组合件	858		13S1074-01E-0307	13S1074-01E-0301

XIANG LU PETROCHEMICALS (ZHANGZHOU) CO., LTD.
????????????

XLP2 PTA PROJECT
精对苯二甲酸项目

LN00-D188-0306-0

康普材料科技股份有限公司

修改 REV	说 明 DESCRIPTION	设 计 PRE'D	校 核 CHKD	审 核 APPR	审 定 AUTH'D	设计经理 PROJ. MAN	日 期 DATE
0	????						

LNCD 辽宁省石油化工规划设计院有限公司
LIAONING PETROLEUM-CHEMICAL INDUSTRY PLANNING & DESIGNING INSTITUTE Co., Ltd

资质等级 GRADE OF QUALIFICATION	甲 级 CLASS A	证书编号 CERTIFICATE NO.	A121006270
业 主 CLIENTS	翔鹭石化? 漳州? 有限公司	图 名 DRAWING NAME	?????V-8803????
项 目 PROJ.	精对苯二甲酸项目		
装置及工区 UNIT & WORK AREA	废水钴锰回收装置	图 号 DRAWING NO.	13S1074-01E-0307
沈阳 SHENYANG	专业 SPECI 设 备	设计阶段 DESIGN STAGE 详细设计	比 例 SCALE 1:20

第 7 张共 11 张
SHEET OF